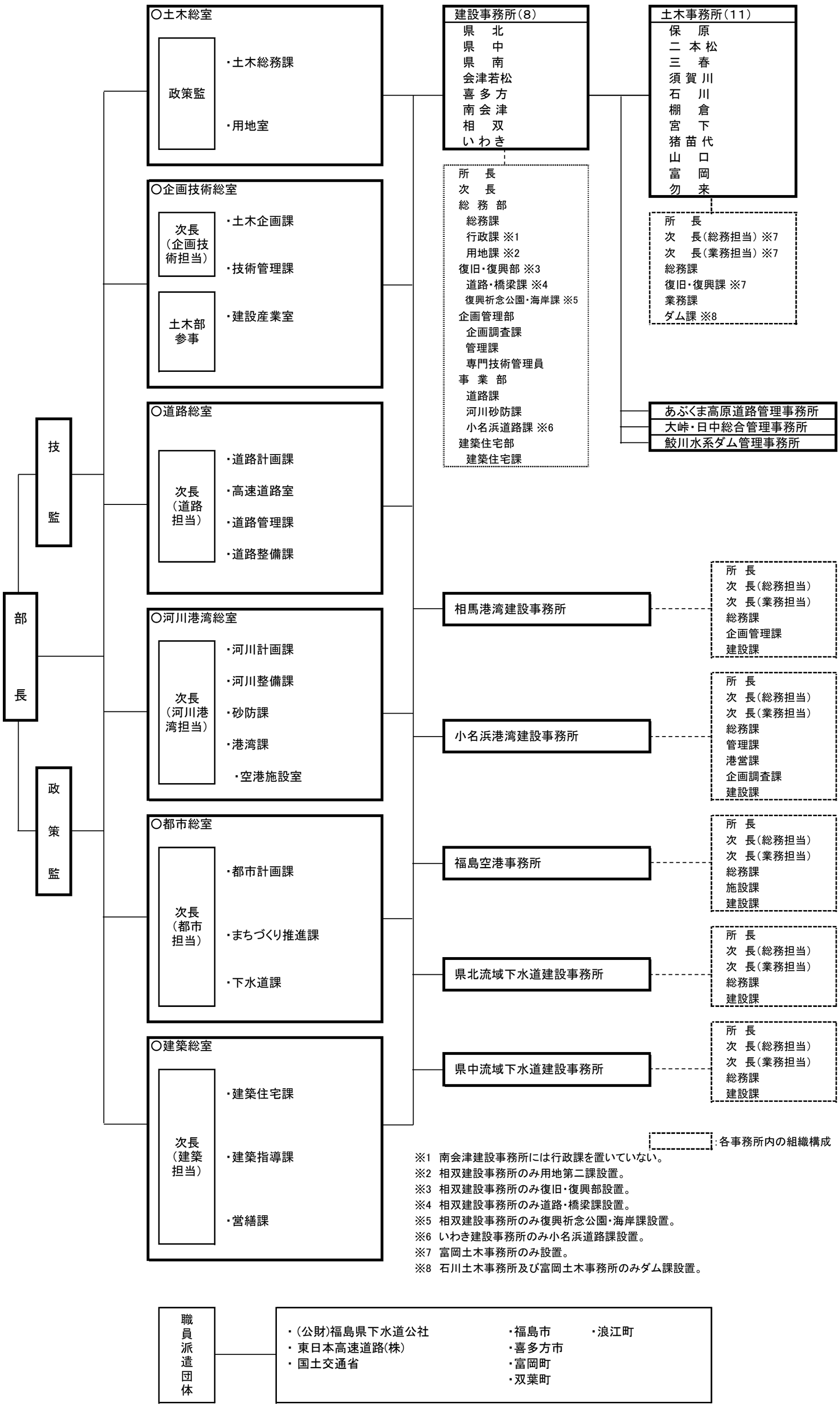令和6年度　福島県土木部機構図