資料１
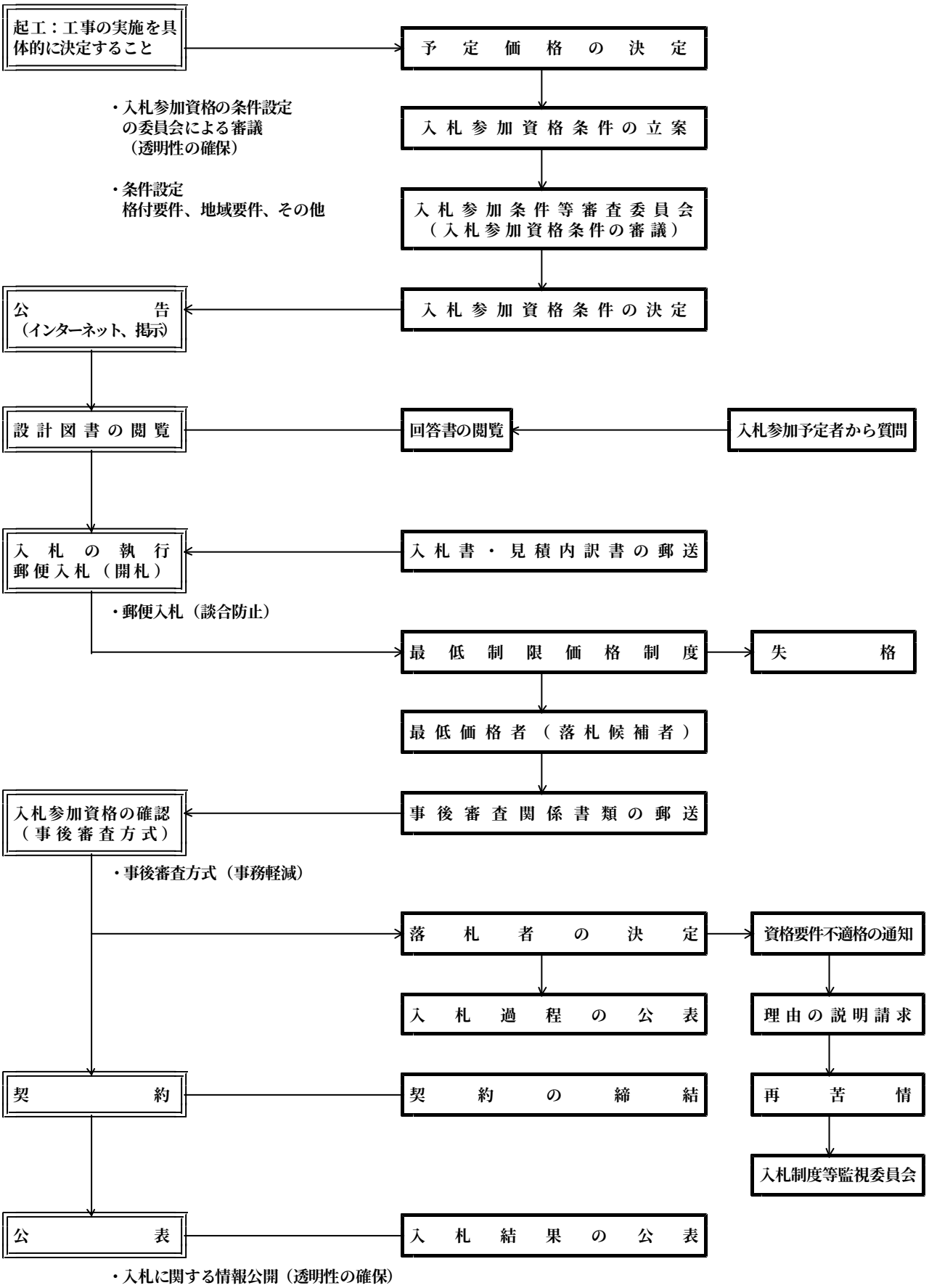
条件付一般競争入札(事後審査型)フロー図