単　線　結　線　図

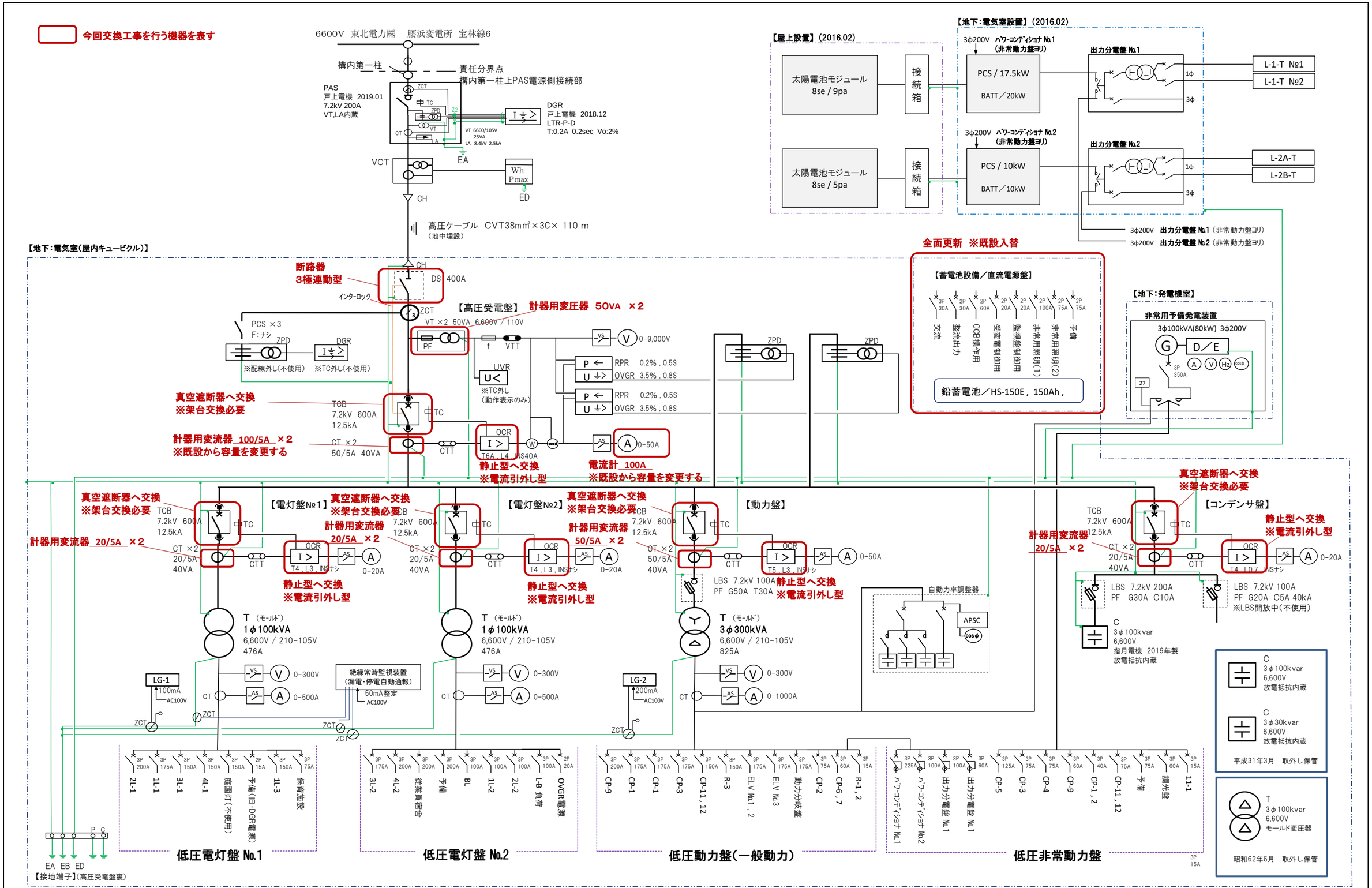

契約番号	FH050	事業場名	地方職員共済組合福島県職員会館 杉妻会館	設備容量	500kVA／6,600V	非常用予備発電装置	80kW／200V	太陽光発電	28kW／200V	作成者	松尾電気管理事務所	変更日	平成31年3月19日

MDK16 TKS01